COLECCIÓN HIGHLIFE®

enhorabuena por su decisión de disfrutar del mejor spa del mercado...

***Bienvenido a la familia en expansión de propietarios de spas* HOT SPRING.**

Instrucciones de entrega previa

Por favor, tómese tiempo para leer atentamente este folleto, ya que le proporcionará la información que necesita para asegurarse una instalación segura y a tiempo de su nuevo spa. Los siguientes apartados son directrices que le muestran cómo preparar el suministro y la configuración de su nuevo spa. En especial abarcan la selección del lugar, el acceso para la entrega, la preparación del suelo y los requisitos eléctricos.

Recuerde revisar atentamente el manual de usuario que se envía junto con su spa y registrar la garantía en un plazo de 10 días desde el envío. Encontrará estos temas, además de otra información de valor, en el paquete de usuario que está situado en el compartimiento del equipo del spa, donde también verá el número de serie.

Watkins Wellness™ se reserva el derecho de cambiar sin previo aviso cualquier característica de especificación o diseño, sin que por ello contraiga obligación alguna.

FECHA DE COMPRA: _____

FECHA DE INSTALACIÓN: _____

DISTRIBUIDOR: _____

DIRECCIÓN: _____

TELÉFONO: _____

Registre su garantía con el código QR siguiente:

En muchas ciudades y provincias, se necesita un permiso para la instalación de circuitos eléctricos o para la construcción de superficies exteriores (terrazas o toldos) Aparte del permiso, algunas comunidades han adoptado normas para barreras residenciales, en virtud de las cuales se ha de colocar una valla y/o puertas de cierre automático para evitar el acceso a piscinas (o spas) sin vigilancia de niños menores de cinco años. Su spa **HOT SPRING** está equipado con una cubierta de cierre que cumple con las Normas para cubiertas de seguridad (Standard for Safety Covers) ASTM F1346-91. Gracias a ello, nuestros spas no suelen precisar de la colocación de ningún tipo de barrera. Por lo general, las autoridades locales le informarán de cualquier normativa respecto a la colocación de barreras en el mismo momento en el que le concedan el permiso para la instalación de un circuito eléctrico. Su distribuidor Hot Spring le proporcionará información acerca de los permisos que pueda necesitar.

Selección y preparación del lugar

IMPORTANTE: la selección y preparación del lugar es responsabilidad suya. Léase atentamente estas instrucciones y consulte a su distribuidor autorizado de **HOT SPRING** si tiene alguna pregunta.

Probablemente, usted ya haya escogido el lugar donde desea instalar su nuevo spa, bien sea interior o exterior, en un patio o terraza. Ahora, sólo asegúrese de seguir los siguientes puntos:

- Instale siempre el spa sobre una superficie nivelada y con una estructura sólida. Un spa lleno puede alcanzar un peso más que considerable. Asegúrese de que el emplazamiento escogido soporte el peso del spa llena.
- Coloque su spa lejos de cualquier superficie reflectante o de cristal. El calor generado por las superficies reflectantes pueden causar serios daños en el exterior del spa, inclusive el revestimiento y la cubierta.
- No olvide nivelar el spa antes de proceder a su llenado.
- Coloque el compartimiento del equipo (donde quedarán alojados todos los componentes eléctricos) en un lugar alejado del desagüe. La filtración de agua dentro del compartimiento del equipo podría causar daños en los componentes electrónicos o provocar que salte el disyuntor de la casa.
- Deje espacio para acceder fácilmente al circuito de disyuntores del subpanel (modelos de 230 voltios), o al interruptor de conexión situado en el extremo del cable de electricidad (modelos de 115 voltios.
- Nunca deje que el agua se meta en el subpanel (enmodelos de 230 voltios) o en la toma de corriente (en modelos de 115 voltios) a la que esté conectado el spa. El subpanel de su spa de 230 voltios se adapta a la lluvia si se instala correctamente con la puerta cerrada.
- Deje un acceso libre al compartimiento del equipo para el cuidado y mantenimiento periódico del spa.

INSTALACIÓN EN EXTERIORES Y PATIOS

Cualquiera que sea el lugar de instalación del spa, es importante que tenga cimientos sólidos que soporten su peso. De hecho, los daños estructurales detectados en el spa que sean consecuencia de una instalación o ubicación incorrectas o de cimientos inadecuados, no están cubiertos por la garantía limitada.

ISi instala el spa en el exterior, necesitará una plataforma de hormigón de la menos cuatro pulgadas para el spa Grandee® y lo mismo se recomienda para los spas Envoy®, Vanguard® , Aria®, Sovereign®, Triumph™, Prodigy® y Jetsetter®. Las varillas y mallas de refuerzo de la plataforma deben conectarse a un cable de unión (véase el manual de usuario). Todos los spas Hot Spring pueden instalarse en una terraza, siempre y cuando la capacidad de carga de esta sea mayor que el peso muerto del spa (véase Instalación en terraza).

Si coloca el spa sobre el suelo, aunque sea temporalmente, ponga también piedras de apoyo bajo las zonas de nivelación. Las piedras deben tener por lo menos dos pulgadas y doce pulgadas cuadradas. Incluso con las piedras bien colocadas, es inevitable que el spa se desnivele al asentarse. Además, un spa rodeado por tierra o césped pronto se llenará con la tierra o el césped de los pies de los bañistas; por lo tanto, es importante colocarlo sobre un cimiento sólido lo antes posible.

INSTALACIÓN EN TERRAZAS

Para asegurarse de que su terraza puede soportar el peso del spa, debe conocer la capacidad de carga máxima de la terraza. **Consulte a un constructor cualificado o a un ingeniero civil antes de colocar el spa en una terraza elevada o en el interior.** Para saber el peso del spa, de su contenido y sus ocupantes, consulte la tabla de especificaciones del spa. Este peso por metro cuadrado no deberá ser superior a la capacidad específica de la estructura. En caso contrario, se pueden producir graves daños estructurales.

INSTALACIÓN EN INTERIOR

Asegúrese de cumplir con los siguientes requisitos especiales si desea instalar el spa en el interior de su hogar. El agua se acumulará alrededor del spa, por lo que los materiales de su suelo han de proporcionar una buena adherencia aunque estén mojados. Es esencial un desagüe adecuado para evitar la acumulación de agua alrededor del spa. Si construye una nueva habitación para el spa, es recomendable que instale un desagüe en el suelo. El nivel de humedad aumentará con la instalación del spa. El agua podría filtrarse en la madera y provocar su putrefacción, producir moho y otros problemas. Compruebe los efectos que causa la humedad del aire sobre la madera, el papel, etc., en la habitación. Para minimizar estos efectos, la mejor solución es disponer de la máxima ventilación en la zona donde se instale el spa. Un arquitecto puede ayudar a determinar si es necesaria una ventilación suplementaria.

Su distribuidor de spas **HOT SPRING** puede ayudarle a obtener toda la información necesaria, como la planificación urbana y las normativas locales sobre construcción.

ACCESO PARA LA ENTREGA

Primero, busque las dimensiones del spa en la tabla siguiente. Las dimensiones mostradas son las medidas del spa en posición vertical, colocado sobre el costado.

A continuación, comuníquese con el distribuidor para averiguar la altura y el ancho añadidos de la carretilla que el distribuidor utilizará para la entrega del spa nuevo. Utilice la altura de la carretilla más la dimensión indicada con una H para determinar la distancia vertical necesaria para que pase el spa junto con la carretilla. Utilice el ancho de la carretilla, es decir la dimensión W, o la que sea mayor, para determinar el ancho máximo de la distancia necesaria. Utilice la dimensión L de longitud cuando realice virajes cerrados para determinar el máximo espacio libre requerido.

NOTA: quizá sea necesario tener en cuenta una distancia adicional en la parte superior si el spa tiene que rodar hacia arriba o abajo por una superficie inclinada o escalera.

Utilice la información anterior para determinar los requisitos de acceso al emplazamiento deseado.

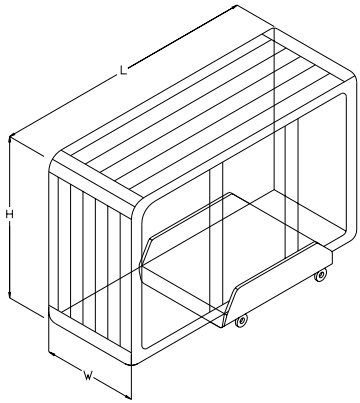

Modelo	Ancho W	Largo L	Altura H
GRANDEE (GGN)	38" (97 cm)	8'4" (2,54 m)	7'7" (2,31 m)
ENVOY (VVN)	38" (97 cm)	7'9" (2,36 m)	7'7" (2,31 m)
VANGUARD (KKN)	36" (91 cm)	7'3" (2,21 m)	7'3" (2,21 m)
ARIA (ARN)	36" (91 cm)	7'3" (2,21 m)	7'3" (2,21 m)
SOVEREIGN (IIN)	33" (84 cm)	7'9" (2,36 m)	6'8" (2,03 m)
TRIUMPH (TRNH)	33" (84 cm)	7'9" (2,36 m)	6'2" (1,88 m)
PRODIGY (HN)	33" (84 cm)	7'0" (2,13 m)	6'6" (1,98 m)
JETSETTER LX (JTN)	33" (84 cm)	7'0" (2,13 m)	5'5" (1,65 m)
JETSETTER (JJN)	29" (74 cm)	7'0" (2,13 m)	5'5" (1,65 m)

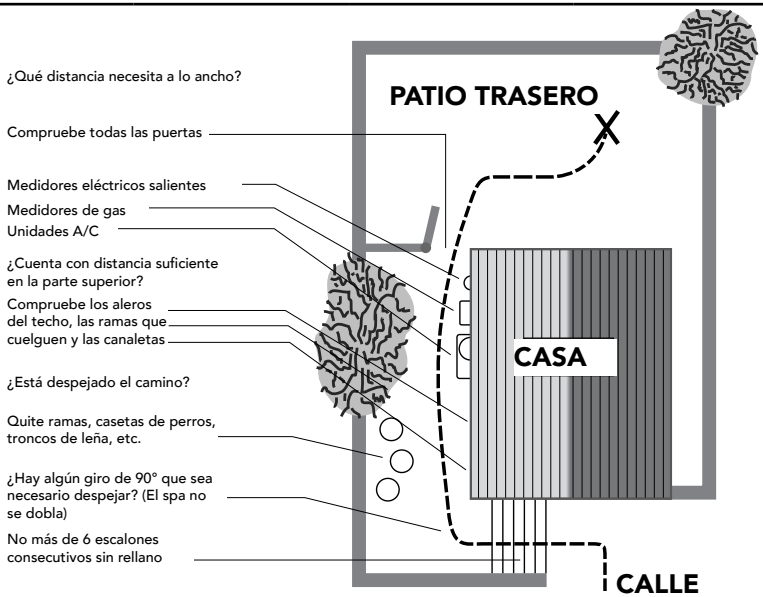

Es probable que sea necesario quitar alguna puerta, cierta parte de una cerca o cualquier otra obstrucción móvil, con el fin de mover el spa hasta el lugar de instalación. En alrededor del diez por ciento de los casos, la única forma de instalar el spa es mediante su elevación con una grúa a fin de colocarlo en el emplazamiento final.

Si es necesario sacar el spa de la carretilla para pasarlo por encima de una pared (ya sea porque el área de entrada es muy angosta, los aleros son muy bajos, las esquinas muy estrechas o la escalera demasiado empinada), tendrá que utilizar una grúa. ¡No se alarme!

La grúa posee un brazo montado en un vehículo, el cual cabrá por su acceso de entrada. Debe ser manejado por un operador con licencia y seguro. Previo pago, el operador de la grúa levantará el spa por encima de paredes, edificios o cualquier otra obstrucción, y lo colocará lo más cerca posible al lugar de instalación. El personal de entrega del spa **HOT SPRING** supervisará la movilización con la grúa y completará la instalación del spa.

NOTA: Ss la entrega del spa requiere el uso de una grúa, es probable que tenga que pagar por los servicios de la misma en el momento de la entrega.

PREPARACIÓN DEL SUELO

El spa Hot Spring se ha diseñado para funcionar en todo tipo de superficies comunes. Aunque una plataforma de hormigón es lo mejor para el uso a largo plazo*, se puede utilizar otro tipo de cimientos, siempre y cuando se prepare una base nivelada antes de la entrega. **NOTA:** una placa de hormigón reforzado de al menos 4 pulgadas (10 cm) de grosor o una terraza que sea capaz de soportar las libras por pie cuadrado listadas en el apartado Especificaciones d

NOTAS A LA INSTALACIÓN:

- Es preferible que la superficie de hormigón tenga 1/2 pulgadas por 10 pies (1,5 cm por cada 3 m) para permitir que fluya la lluvia y el agua desbordada y que no se acumule por debajo del spa (el agua debajo del spa puede causar el deterioro de la madera, con el paso del tiempo).
- Si se opta por piedras o traviesas de ferrocarril para los cimientos del spa, las mismas deben colocarse en las áreas de nivelación designadas del spa, con el fin de mantener una distribución uniforme del peso del mismo.
- Es importante recordar que las superficies suaves, aunque se utilicen piedras para distribuir de forma uniforme el peso del spa, tienden a a asentarse, lo cual podría desnivelar el spa.
- Recuerde que si coloca el spa en el césped o en la tierra, se podría aumentar la cantidad de suciedad que entre al agua del spa de forma inadvertida a través de los pies de los usuarios.

Si ha adquirido un paquete de terraza o de toldo con el spa, es obligatorio que se utilicen cimientos sólidos. Si se colocan dichos productos en cualquier otra superficie que no sea una plataforma de un solo nivel, podría haber problemas con la instalación. La imagen de la derecha ilustra algunas de las superficies recomendadas.

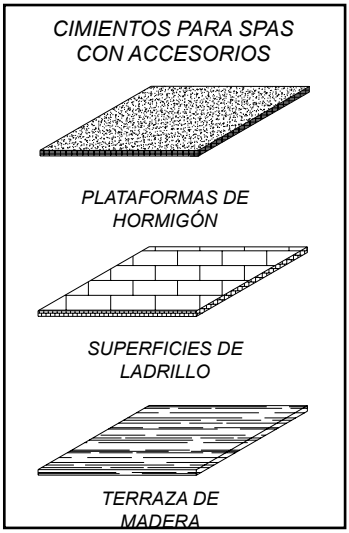

En calidad de propietario de la vivienda, es su responsabilidad proporcionar cimientos nivelados para el spa. Recuerde que normalmente el personal de entrega no está equipado para nivelar y preparar el lugar de instalación del spa.

Si le interesa instalar una plataforma de hormigón, una superficie de ladrillo o una terraza de madera, el distribuidor de **HOT SPRING** podrá sugerirle a un contratista autorizado y calificado.

NOTA: para que el spa funcione debidamente y la tubería interna se desagüe totalmente, debe cerciorarse de que el spa esté nivelado después de su instalación. El fabricante NO respalda ni recomienda utilizar calzas ni puntos de elevación.

GRANDEE (GGN)

Dimensiones

NOTA: todas las dimensiones son aproximadas; mida su spa antes de tomar decisiones fundamentales, tanto sobre el diseño como sobre la ubicación de los accesos.

La configuración y ubicación pueden cambiar sin previo aviso.

(Vista frontal)

PUERTA

7" (17.8 cm)
34" (86.4 cm)
38" (96.5 cm)

CONEXIÓN ELÉCTRICA (2,5" (6,4 CM) DE ALTURA DESDE EL SUELO)

DESAGÜE PRINCIPAL

DESAGÜE SECUNDARIO

6" (15.2 cm)
44" (111.8 cm)
56" (142.2 cm)
94" (238.8 cm)

CONEXIÓN ELÉCTRICA (2,5" (6,4 cm) de altura desde el suelo)

(Vista desde abajo)

100" (254 cm)

VISTA INVERSA DEL SPA

91" (231.1 cm)

Conexión eléctrica (ambos lados)

15" (38 cm)

LADO DE LA PUERTA

NOTA: WATKINS WELLNESS requiere que el modelo **GRANDEE** se instale en una superficie de hormigón reforzado con un grosor mínimo de 4" (10 cm) o en una terraza con capacidad para soportar más de 115 libras/pies cuadrado (555 kg/m²).

ADVERTENCIA: No se deben colocar cuñas de ningún tipo en el modelo **GRANDEE**.

ENVOY (KKN)

Dimensiones

NOTA: todas las dimensiones son aproximadas; mida su spa antes de tomar decisiones fundamentales, tanto sobre el diseño como sobre la ubicación de los accesos.

La configuración y ubicación pueden cambiar sin previo aviso.

(Vista frontal)

PUERTA

7" (17.8 cm)

34" (86.4 cm)

38" (96.5 cm)

CONEXIÓN ELÉCTRICA (2,5" (6,4 CM) DE ALTURA DESDE EL SUELO)

DESAGÜE PRINCIPAL

DESAGÜE SECUNDARIO

6" (15.2 cm)

40" (101.6 cm)

52" (132.1 cm)

81" (205.7 cm)

CONEXIÓN ELÉCTRICA (2,5" (6,4 CM) DE ALTURA DESDE EL SUELO)

93" (236.2 cm)

(Vista desde abajo)

VISTA INVERSA DEL SPA

91" (231.1 cm)

Conexión eléctrica (ambos lados)

15" (38 cm)

LADO DE LA PUERTA

NOTE: WATKINS WELLNESS recomienda instalar el modelo **ENVOY** en una superficie de hormigón reforzado con un grosor mínimo de 4" (10 cm) o en una terraza con capacidad para soportar más de 110 lbs/pies² (535 kg/m²).

ADVERTENCIA: no se deben colocar cuñas de ningún tipo en el modelo **ENVOY**.

VANGUARD (VVN) Y ARIA (ARN)

Dimensiones

NOTA: todas las dimensiones son aproximadas; mida su spa antes de tomar decisiones fundamentales, tanto sobre el diseño como sobre la ubicación de los accesos.

La configuración y ubicación pueden cambiar sin previo aviso.

(Vista frontal)

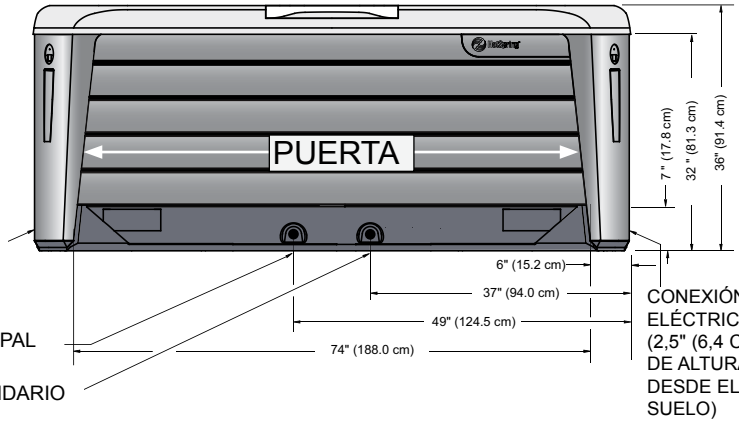

(Vista desde abajo)

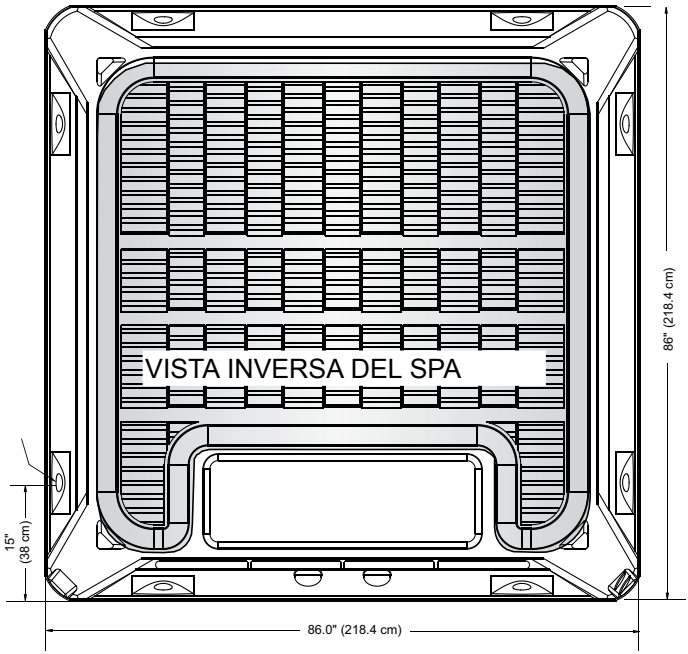

LADO DE LA PUERTA

NOTE: WATKINS WELLNESS recomienda instalar los modelos **VANGUARD Y ARIA** en una superficie de hormigón reforzado con grosor mínimo de 4” (10 cm) o en una terraza con capacidad para soportar más de 115 lbs/pies ² (565 kg/m²) y 110 lbs/pies² (535 kg/m²).

ADVERTENCIA: no se deben colocar cuñas de ningún tipo en los modelos **VANGUARD Y ARIA**.

SOVEREIGN (IIN)

Dimensiones

NOTA: todas las dimensiones son aproximadas; mida su spa antes de tomar decisiones fundamentales, tanto sobre el diseño como sobre la ubicación de los accesos.

La configuración y ubicación pueden cambiar sin previo aviso.

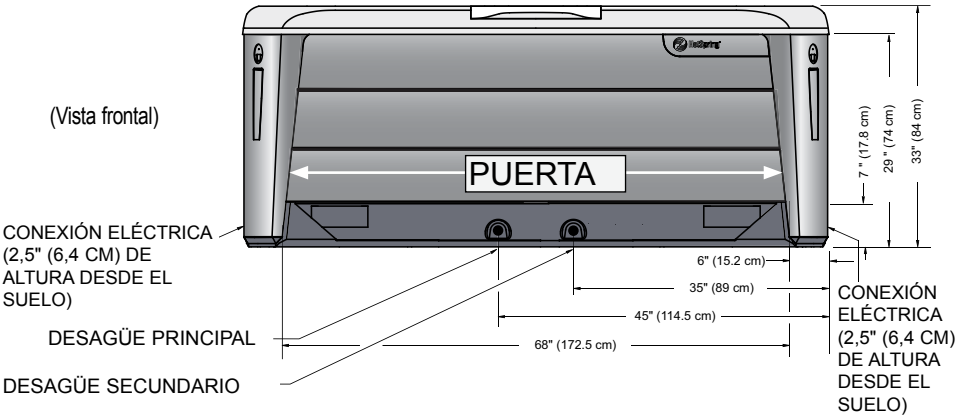

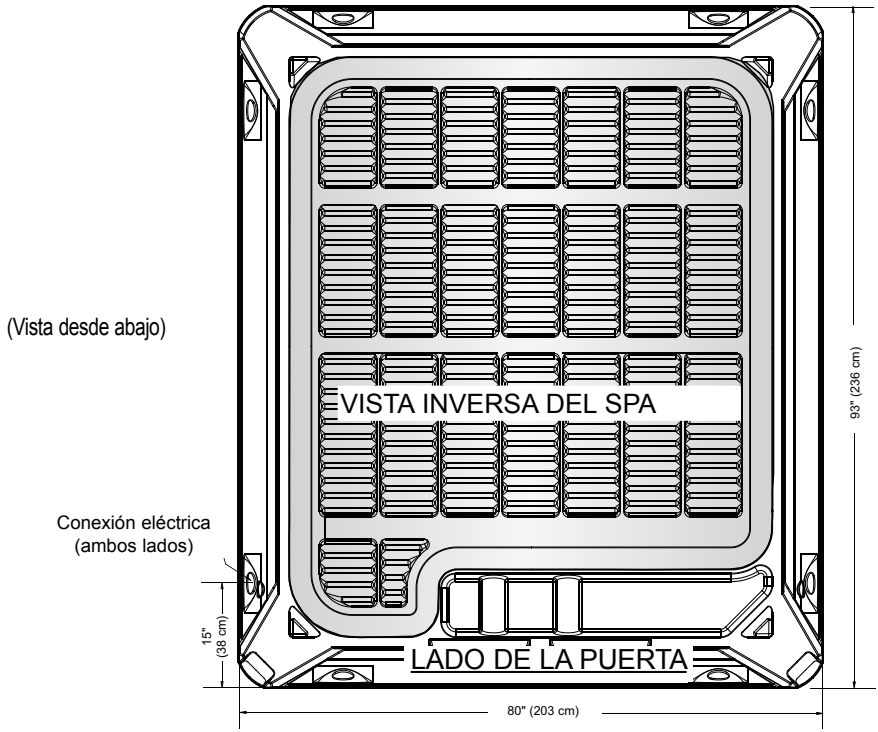

NOTE: WATKINS WELLNESS recomienda instalar el modelo **SOVEREIGN** en una superficie de hormigón reforzado con un grosor mínimo de 4" (10 cm) o en una terraza con capacidad para soportar más de 110 lbs/pies² (535 kg/m²).

ADVERTENCIA: no se deben colocar cuñas de ningún tipo en el modelo **SOVEREIGN**.

TRIUMPH (TRHN)

Dimensiones

NOTA: todas las dimensiones son aproximadas; mida su spa antes de tomar decisiones fundamentales, tanto sobre el diseño como sobre la ubicación de los accesos.

La configuración y ubicación pueden cambiar sin previo aviso.

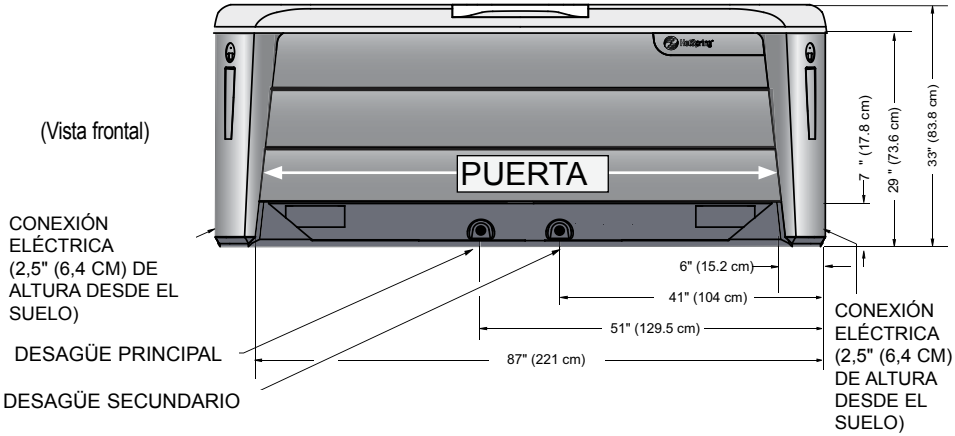

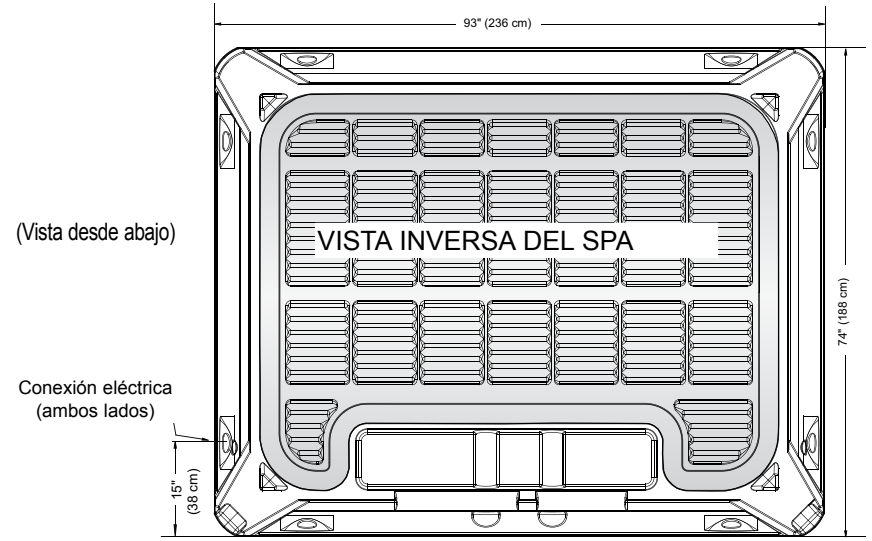

LADO DE LA PUERTA

NOTE: WATKINS WELLNESS recomienda instalar el modelo **TRIUMPH** en una superficie de hormigón reforzado con un grosor mínimo de 4" (10 cm) o en una terraza con capacidad para soportar más de 110 lbs/pies² (535 kg/m²).

ADVERTENCIA: no se deben colocar cuñas de ningún tipo en el modelo **TRIUMPH**.

PRODIGY (HN)

Dimensiones

NOTA: todas las dimensiones son aproximadas; mida su spa antes de tomar decisiones fundamentales, tanto sobre el diseño como sobre la ubicación de los accesos.

La configuración y ubicación pueden cambiar sin previo aviso.

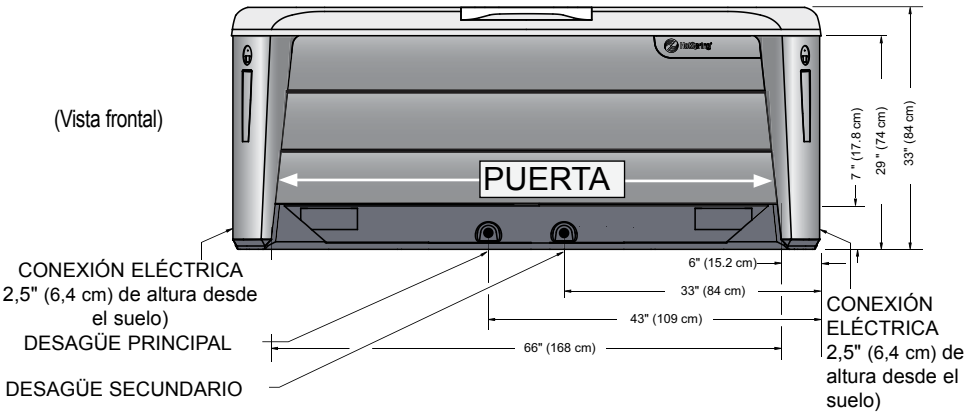

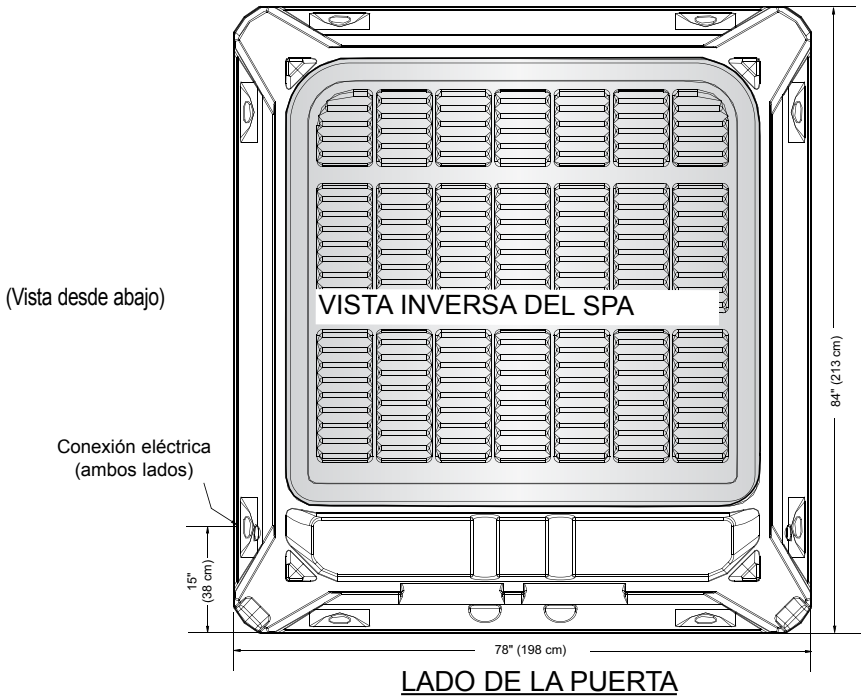

NOTE: WATKINS WELLNESS recomienda instalar el modelo **PRODIGY** en una superficie de hormigón reforzado con un grosor mínimo de 4" (10 cm) o en una terraza con capacidad para soportar más de 110 lbs/pies² (535 kg/m²).

ADVERTENCIA: no se deben colocar cuñas de ningún tipo en el modelo **PRODIGY**

JETSETTER LX (JTN) Y JETSETTER (JJN)

Dimensiones

NOTA: todas las dimensiones son aproximadas; mida su spa antes de tomar decisiones fundamentales, tanto sobre el diseño como sobre la ubicación de los accesos.

La configuración y ubicación pueden cambiar sin previo aviso.

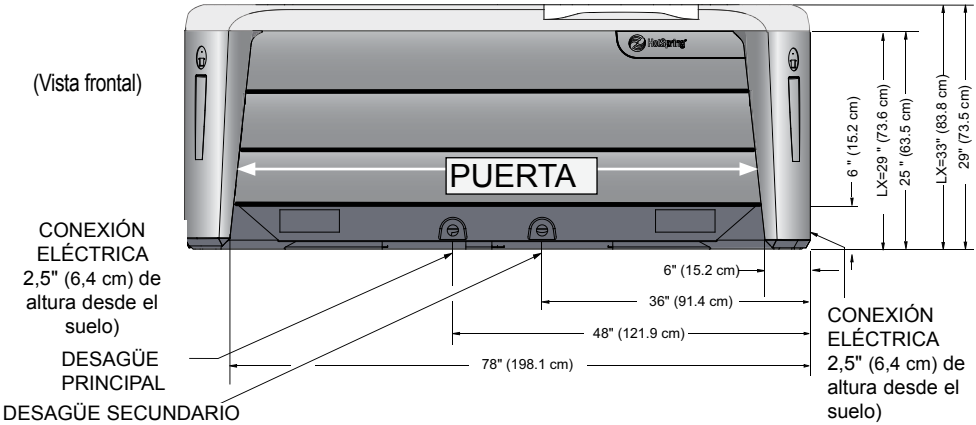

LADO DE LA PUERTA

NOTE: WATKINS WELLNESS recomienda instalar el modelo **JETSETTER** en una superficie de hormigón reforzado con un grosor mínimo de 4" (10 cm) o en una terraza con capacidad para soportar más de 95 lbs/pies² (460 kg/m²).

ADVERTENCIA: no se deben colocar cuñas de ningún tipo en el modelo **JETSETTER**.

REQUISITOS ELÉCTRICOS

Para asegurarse de que podrá utilizar el spa después de su envío, es muy importante haber instalado el servicio eléctrico requerido A menos que el distribuidor estipule otra cosa, ES RESPONSABILIDAD SUYA.

IMPORTANTE: todos los circuitos eléctricos deben ser instalados por un técnico electricista cualificado y con licencia.

Los spas **HOT SPRING**están fabricados en dos versiones eléctricas diferentes. Los modelos **GRANDEE**, **ENVOY**, **VANGUARD**, **ARIA**, **SOVEREIGN, TRIUMPH** y **JETSETTER LX** están disponibles con un sistema de calefacción continuo de 230 voltios. Estos spas no pueden convertirse a 115 voltios.

Los demás modelos de spa, el **PRODIGY** y **JETSETTER** están disponibles en sistemas de calefacción convertibles a 115/230 voltios. Estos modelos vienen fabricados de serie con sistemas de calefacción de 115 voltios con un subpanel y un cambio del cables de la caja de control que permite convertirlos a 230 voltios. Consulte los siguientes apartados para ver los requisitos eléctricos de funcionamiento a 115 voltios, 230 voltios y funcionamiento convertido a 230 voltios.

REQUISITOS PARA EL FUNCIONAMIENTO A 115 VOLTIOS

El spa de 115 voltios requiere un circuito específico de 20 amperios y 115 voltios. El circuito dedicado debe ser cableado correctamente; es decir, debe tener un disyuntor de circuito GFCI de 20 amperios en el panel de electricidad principal de la casa, un cable de #12 AWG (incluyendo el cable de toma a tierra) y la polaridad correcta en todo el circuito de la casa.

NOTA A LA ESPECIFICACIÓN DEL CABLE:un recorrido eléctrico largo puede requerir un manómetro de alimentación mas largo que el indicado. Le recomendamos que utilice una caída de voltaje de máximo el 3% cuando calcule el tamaño del cable de mayor longitud.

NOTA: el término “específico” significa que solo el spa funciona en el circuito.

Cada modelo de 115 voltios viene equipado con un cable de electricidad de aproximadamente 15 pies de uso. Esta es la longitud máxima permitida por el Underwriter Laboratory, el laboratorio de suscriptores). Cuando el spa se instale, el cable de potencia saldrá del fondo de la puerta del compartimiento de equipo.

Además del circuito protegido GFCI de 15 voltios y especifico de 20 amperios, el spa requiere un receptáculo suelto de 20 amperios. Le proporcionaremos este receptáculo que contiene una placa de cubierta receptora resistente a la meteorología y es apto para exteriores. El receptáculo suelo y la placa de la cubierta deben estar instaladas antes del envío del spa.

Por su seguridad, permanezca a una distancia de al menos 5 (5) pies y no más lejos de diez (10) cuando el electricista instale la conexión eléctrica en el spa. (Referencia: código de electricidad nacional 680-6a(1) y 680-41a.)

ADVERTENCIA: no conecte el spa a un cable alargador.

El enchufe GFCI de 115 voltios y el receptáculo deben estar protegidos de la meteorología y el irrigador exterior nunca puede mojarse.

NOTA: si necesita los servicios de un electricista, su proveedor **HOT SPRING** le proporcionará uno.

Su spa **HOT SPRING** ha sido cuidadosamente diseñado para ofrecerle una seguridad máxima contra descargas eléctricas. La conexión del spa a un circuito con un cableado inadecuado anulará muchas de las características de seguridad del spa.

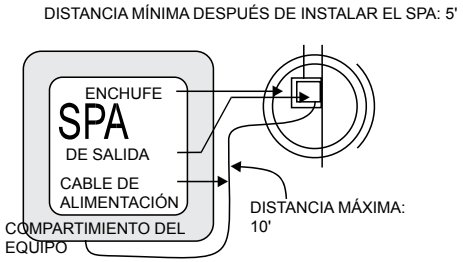

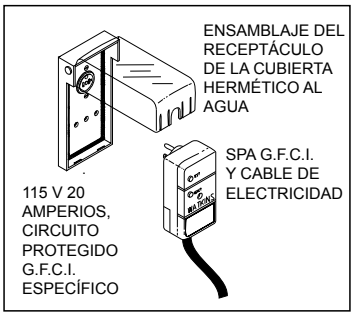

REQUISITOS PARA EL FUNCIONAMIENTO A 230 VOLTIOS

Todos los modelos requieren un disyuntor de circuitos de 50 amperios, monofásico y de 230 en el panel principal de servicio eléctrico.

Todos los spas de 230 voltios deben estar cableados de conformidad con las normas eléctricas nacionales y locales aplicables u todos los trabajos de electricidad deberán ser efectuados por un electricista autorizado.

NOTA: WATKINS WELLNESS REQUIERE EL USO DE UN SUBPANEL PARA LA ALIMENTACIÓN ELÉCTRICA Y LA PROTECCIÓN DEL SPA. Un subpanel eléctrico que contiene dos disyuntores GFCI se incluye con cada spa, excepto para **PRODIGY** y **JETSETTER**.

Un electricista autorizado deberá instalar un servicio de cuatros cables (dos líneas de voltaje, una neutra y otra a tierra) que vayan del panel principal eléctrico al subpanel y de este al spa, tal y como indica el diagrama de cableado adecuado mostrado a continuación.

El conductor de toma a tierra debe ser menos de #10 AWG. El electricista deberá montar el subpanel cerca del spa pero no a menos de cinco 5 pies (1,5 m) desde el borde del agua del spa (NEC 680-38 a 41-A-3).

NOTA DE LA INSTALACIÓN: una vez que el equipo enviado por el proveedor ha instalado el spa, el electricista ya podrá conectar el conducto que va del subpanel a la caja de control IQ 2020® del spa y luego completar las conexiones de cables en dicha caja de control.

NOTA IMPORTANTE: verá tres diagramas de cables diferentes: uno para los modelos **GRANDEE**, **ENVOY**, **VANGUARD** y **ARIA** . Uno para los modelos **SOVEREIGN, TRIUMPH** Y **JETSETTER** LX, y otro para los modelos **PRODIGY** y **JETSETTER** JJN. Siga siempre el diagrama de cableado de su modelo en concreto.

NOTA: complete la instalación y siga las instrucciones de cableado para todos los modelos de 230 voltios Hot Spring que están incluidos en el manual de usuario y en cada subpanel y que podrá obtener de su proveedor.

ADVERTENCIA: extraer o desactivar el disyuntor GFCI en el subpanel afectará a la seguridad del spa y anulará la garantía.

NOTA A LA ESPECIFICACIÓN DEL CABLE:un recorrido eléctrico largo puede requerir un manómetro de alimentación mas largo que el indicado. Le recomendamos que utilice una caída de voltaje de máximo el 3% cuando calcule el tamaño del cable de mayor longitud.

Véanse los diagramas de cableado a la derecha para los requisitos eléctricos de los modelos de 230 voltios.

Al conectar el conducto de alimentación a la parte inferior de la caja**IQ 2020** utilice los conectores recomendados de la página anexa a la caja de control dentro del spa.

GRANDEE (GGN), **ENVOY**(KKN), **VANGUARD** (VVN) Y **ARIA** (ARN)
son modelos permanentemente conectados a 230 voltios

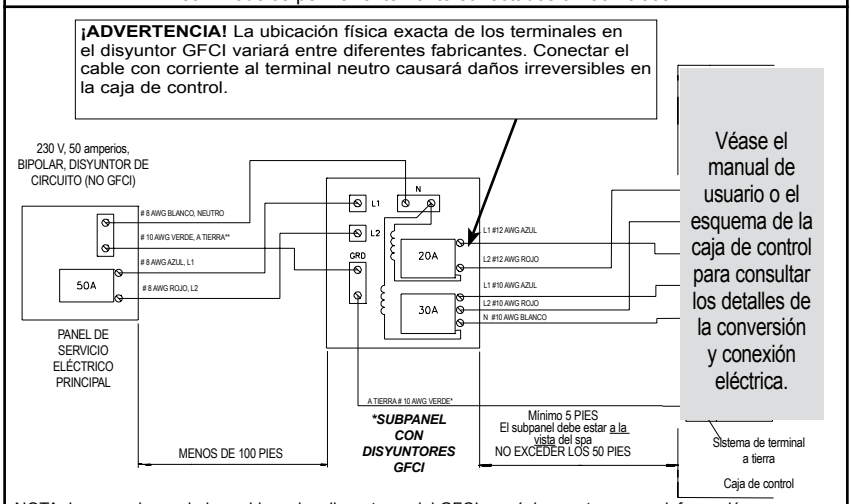

NOTA: las conexiones de los cables a los disyuntores del GFCI son únicamente para su información.
Asegúrese siempre de que el cable blanco neutro se conecte a la carga neutra del disyuntor de 30 amperios.

*PROPORCIONADO CON EL SPA.NOTA: TODO EL CABLEADO DEBE SER DE COBRE.

SOVEREIGN (IIN), **TRIUMPH** (TRHN) Y **JETSETTER LX** (JTN) son modelos permanentemente conectados a 230 voltios

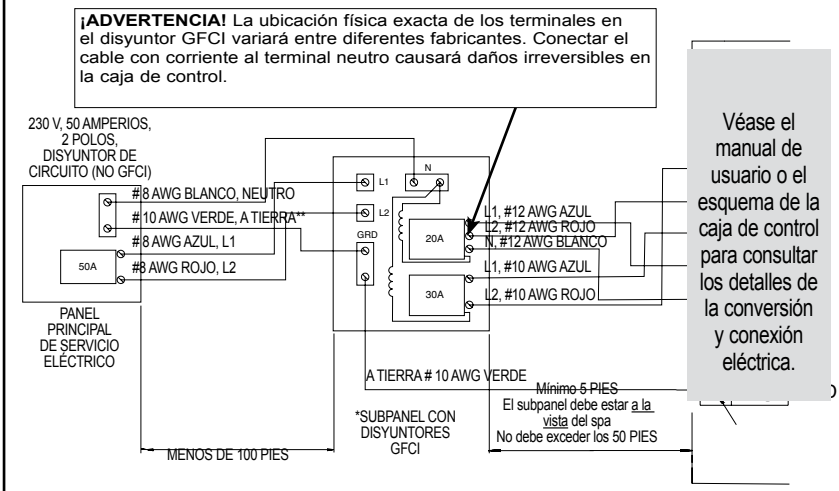

NOTA: las conexiones de los cables a los disyuntores del GFCI son únicamente para su información. Asegúrese siempre de que el cable blanco neutro se conecte a la carga neutra del disyuntor de 20 amperios.

*PROPORCIONADO CON EL SPA.NOTA: TODO EL CABLEADO DEBE SER DE COBRE.

PRODIGY (modelo HN) Y **JETSETTER** (modelo JJN)

modelo convertido a 230 voltios

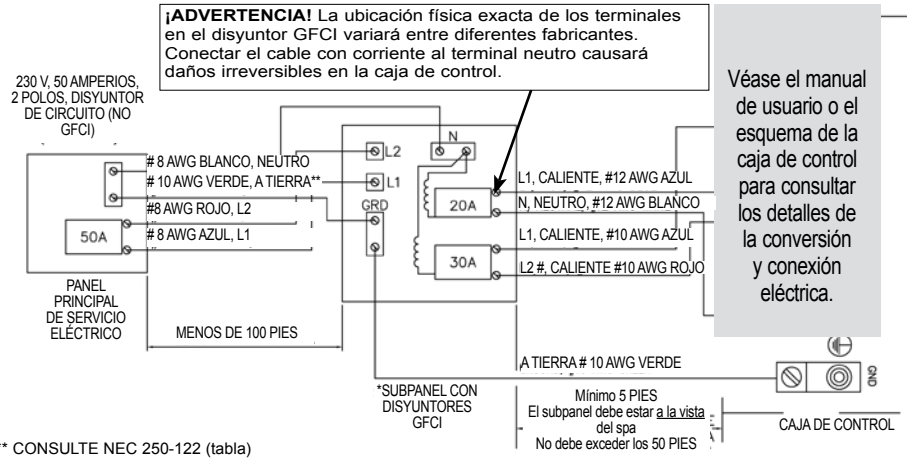

** CONSULTE NEC 250-122 (tabla)

NOTA: las conexiones de los cables a los disyuntores del GFCI son únicamente para su información. Asegúrese siempre de que el cable blanco neutro está conectado a la carga neutra del disyuntor de 20 amperios.

DISPONIBLE EN EL DISTRIBUIDOR. NOTA: TODO EL CABLEADO DEBE SER DE COBRE.

INSTALACIÓN DE CABLES
PARA EL BLOQUE DE TERMINALES DE LA CAJA DE CONTROL
(El diseño de los bloques de terminales del spa puede variar)

Pasos para la instalación de los cables

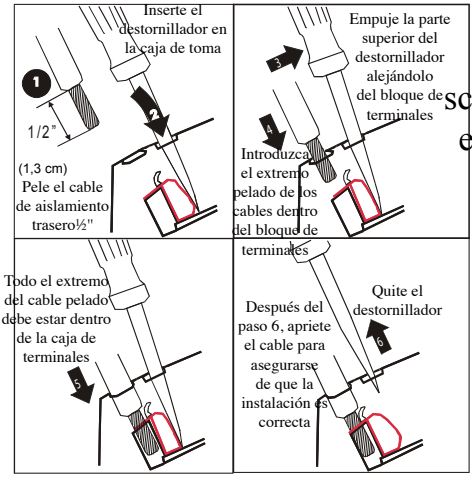

Véase el diagrama de cableado del spa en la parte trasera de la cubierta de la caja de control para realizar un correcto cableado y una configuración adecuada.

ACCESO ELÉCTRICO DENTRO DEL SPA

Frontal del spa (lado del conector)

3/4" acceso al cableado eléctrico (lado derecho o izquierdo del spa).

Recomendado: añadir 3/4" (1,9 cm) de codo estirado al acceso eléctrico derecho o izquierdo del spa.

SERVICIOS DISPONIBLES DE SU PROVEEDOR DE SPA
HOT SPRING

Costes de los servicios

Inspección del lugar antes del envío _____
Envío del spa al lugar de instalación _____
Desembalaje del spa y retirada del material de embalaje _____
Ajuste y nivelado del spa _____
Instalar el sistema salino FreshWater™ _____
Llenado del spa con agua _____
Explicación y prueba de funcionamiento del spa

- Sistema de surtidores
- Sistema Comfort Control®
- Surtidor Moto-Massage® DX
- Juego del control de temperatura
- Funciones del panel de control

Explicación de las características de seguridad

- GFCI calentador
- Límite máximo del calentador
- Disyuntor térmico del

Funcionamiento general del spa e indicaciones de mantenimiento _____
Calidad del agua e indicaciones de mantenimiento _____
Ajuste de la alcalinidad total del agua y el pH _____
Desinfección del agua _____
Inspección de la cubierta del spa, colocación del spa _____
Revisar las instrucciones de hibernación _____
Revisar el manual de usuario y las tarjeta de garantía _____
Llamada de seguimiento _____
Análisis del agua del spa en la tienda _____

GASTOS TOTALES _____

PRODUCTOS ADICIONALES DISPONIBLES EN SU PROVEEDOR DE SPA HOT SPRING

- Sistema salino FRESHWATER®
- Ozono de gran salida FRESHWATER® III, MPS y FRESHWATER ® cartucho de iones de plata (vendidos por separado)
- Prefiltro Clean Screen®
- Descalcificador Vanishing Act™ ®
- Sal de Spa FRESHWATER®
- Tiras de prueba de sal FRESHWATER®
- Cambiar el cartucho del sistema salino FRESHWATER®
- Tiras de prueba de sal de 5 vías FRESHWATER®
- Productos embotellados para el cuidado del agua FRESHWATER®
- Limpiador instantáneo para filtro y limpiador de filtro FRESHWATER®
- Abrillantador de spa FRESHWATER®
- Placa de la cubierta FRESHWATER®
- Sistemas de cubierta retráctil que incluyen los sistemas CoverCradle®, CoverCradle II, UpRite y Lift'n Glide®.
    - Cover Cradle - requiere un espacio de 24" (61 cm)
    - Cover Cradle - requiere un espacio de 24" (61 cm)
    - UpRite - requiere un espacio de 7" (18 cm)
    - Lift 'n Glide - requiere un espacio de 14" (36 cm)
- Cubiertas de vinilo
- Escalones del spa
- Cambio de cartuchos de filtro
- Almohadillas

NOTA: el espacio libre actual puede variar según el modelo del spa y la ubicación de la instalación. Consulte a su distribuidor para más detalles.

SUGERENCIAS DEL MONTADOR

Electricista

Nombre: _____

Teléfono: _____

Nombre: _____

Teléfono: _____

Albañil

Nombre: _____

Teléfono: _____

Nombre: _____

Teléfono: _____

Generalidades

Nombre: _____

Teleéfono: _____

Nombre: _____

Teléfono: _____

Especificaciones del spa

	Dimensiones del espacio ocupado	Altura	Área efectiva de filtración**	Calentador (vatios)	Capacidad de agua	Peso vacío	Peso lleno*	Peso muerto*	Requisitos eléctricos
GRANDEE N(modelo GG) capacidad para 7 adultos	7,7" x 8,4" 2,31 m x 2,54 m	38" 97 cm	325 pies²	4.000	450 galones 1.700 litros	940 lbs. 425 kg	5,lbs. 2.685 kg	115 lbs./ pies² 565 kg/ m²	230 voltios, 50 amperios: circuito monofásico protegido por GFCI
ENVOY (modelo KKN) capacidad para 5 adultos	7,9" x 7,7" 2,36 m x 2,31 m	38" 97 cm	325 pies²	4.000	390 galones 1.475 litros	830 lbs. 375 kg	4960 lbs. 2250 kg	110 lbs./ pies² 535 kg/ m²	230 voltios, 50 amperios: circuito monofásico protegido por GFCI
VANGUARD (Modelo VVM) capacidad para 6 adultos	7,3" x 7,3" 2,20 m x 2,20 m	36" 91 cm	325 pies²	4.000	335 galones 1.275 litros	695 lbs. 315 kg	4540 lbs. 2070 kg	115 lbs./ pies² 565 kg/m²	230 voltios, 50 amperios: circuito monofásico protegido por GFCI
ARIA (Modelo ARN) capacidad para 5 adultos	7,3" x 7,3" 2,20 m x 2,20 m	36" 91 cm	325 pies²	4.000	325 galones 1.225 litros	695 lbs. 315 kg	4280 lbs. 1940 kg	110 lbs./ pies² 535 kg/ m²	230 voltios, 50 amperios: circuito monofásico protegido por GFCI
SOVEREIGN (modelo IIN) capacidad para 6 adultos	7'9" x 6'8" 2,36 m x 2,03 m	33" 84 cm	195 pies²	6.000	315 galones 1.200 litros	610 lbs. 275 kg	4290 lbs. 1945 kg	110 lbs./ pies² 535 kg/ m²	230 voltios, 50 amperios: circuito monofásico protegido por GFCI

PRECAUCIÓN: WATKINS WELLNESS sugiere que se consulte a un ingeniero o a un constructor antes de colocar un spa sobre una terraza elevada.

* **NOTA:** el "Peso lleno" y el "Peso muerto" del spa incluyen el peso de los ocupantes (asumiendo un peso medio por ocupante de 175 lbs [80 kg]).

** El área de filtrado efectivo se basa en el área real de 6,5 pies cuadrados por cada filtro con una tasa de efectividad 10 veces mayor.

Especificaciones del spa

	Dimensiones del espacio ocupado	Altura	Área efectiva de filtración**	Calentador (vatios)	Capacidad de agua	Peso vacío	Peso lleno*	Peso muerto*	Requisitos eléctricos
TRIUMPH (modelo TRHN) capacidad para 4 adultos	7,9" x 6' 2" 2,36 m x 1,88 m	33" 84 cm	195 pies²	6.000	340 galones 1.275 litros	525 lbs. 240 kg	4060 lbs 1840 kg	110 lbs./ pies² 535 kg/m²	230 voltios, 50 amperios: circuito monofásico protegido por GFCI
PRODIGY (modelo NH) capacidad para 5 adultos	7,0" x 6,6" 2,13 m x 1,98 m	33" 84 cm	195 pies²	1500 o 6.000	290 galones 1.100 litros	540 lbs. 245 kg	3835 lbs. 1.740 kg	110 lbs./ pies² 535 kg/m²	115 voltios, 20 amperios o 320 voltios, circuito monofásico protegido por GFCI de 50 amperios
JETSETTER LX (modelo JTN) capacidad para 3 adultos	5,5" x 7,0" 1,65 m x 2,26 m	33" 84 cm	195 pies²	6.000	210 galones 800 litros	480 lbs. 220 kg	2.755 lbs. 1.260 kg	95 lbs./ pies² 460 kg/m²	230 voltios, 50 amperios: circuito monofásico protegido por GFCI
JETSETTER (modelo JJN) capacidad para 3 adultos	5,5" x 7,0" 1,65 m x 2,26 m	29" 74 cm	195 pies²	1500 o 6.000	200 galones 750 litros	455 lbs. 205 kg	2650 lbs 1200 kg	90 lbs./ pies² 440 kg/m²	115 voltios, 20 amperios o 320 voltios, circuito monofásico protegido por GFCI de 50 amperios

PRECAUCIÓN: WATKINS WELLNESS sugiere que se consulte a un ingeniero o a un constructor antes de colocar un spa sobre una terraza elevada.

* **NOTA:** el "Peso lleno" y el "Peso muerto" del spa incluyen el peso de los ocupantes (asumiendo un peso medio por ocupante de 175 lbs [80 kg]).

** El área de filtrado efectivo se basa en el área real de 6,5 pies cuadrados por cada filtro con una tasa de efectividad 10 veces mayor.

WatkinsWellness®

Feel good. Live well.

1280 Park Center Drive
Vista, California 92081
(800) 999-4688 extensión 8432

©2022 **WATKINS WELLNESS** Todos los derechos reservados.
Hot Spring, Built for a lifetime of relaxation, Moto-Massage, Highlife, Grandee, Envoy, Vanguard, Aria, Sovereign, Triumph, Prodigy, Jetsetter, AutoFresh, Comfort Control, CoverCradle, GlideRite, Lift'nGlide, UpRite, IQ 2020, CoverShield, FreshWater, Vanishing Act y The Home Relaxation Specialists son marcas registradas de **WATKINS WELLNESS**.

62982.22ES A (1/22)